FUJIFILM X-T4 - AJUSTES PERSONALIZADOS - FOTO - MODOS CONTROL

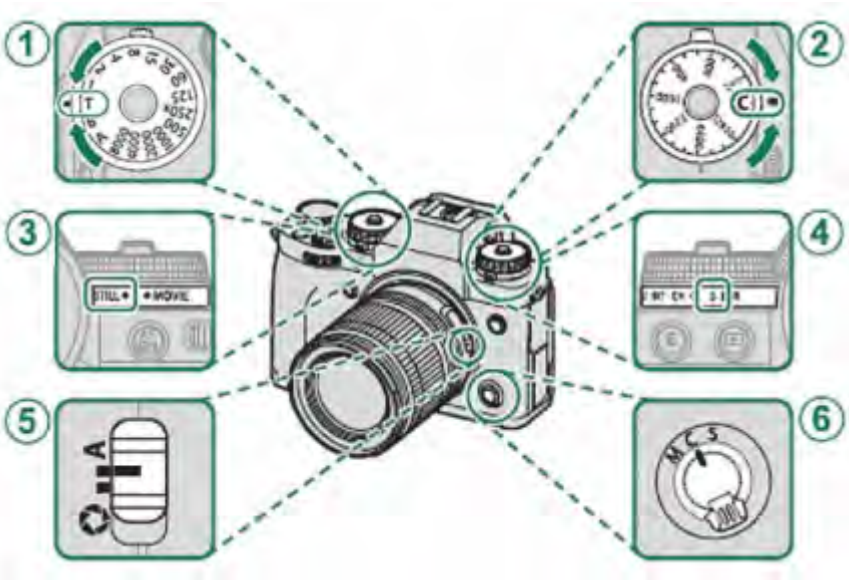

AJUSTES FÍSICOS

	Control manual total	Control manual total con opción Apertura Auto (recomendado)	Prioridad Velocidad Obturación	Prioridad Apertura	Automático Total
1 VELOCIDAD OBTURACIÓN (1)	Seleccionar	**T** (comando)	Seleccionar	**A** (auto)	**A** (auto)
2 SENSIBILIDAD ISO (2)	Seleccionar	**T** (comando)	**A** (auto)	**A** (auto)	**A** (auto)
3 DIAL MODO STILL/MOVIE (3)	**STILL**	**STILL**	**STILL**	**STILL**	**STILL**
4 MODO ACCIONAMIENTO (4)	Seleccionar	Seleccionar	Seleccionar	Seleccionar	Seleccionar
5 APERTURA DIAFRAGMA (5)	Seleccionar	**A** (auto)	**A** (auto)	Seleccionar	**A** (auto)
6 MODO ENFOQUE (6)	**S** (sencillo)	**S** (sencillo)	**S** (sencillo)	**S** (sencillo)	**S** (sencillo)

(1) La V/O en **T** (tiempo/comando), aparte de largas exposiciones, permite el control de todo el rango mediante el dial delantero.

(2) El ISO en **T** (comando), permite el control de todo el rango, inclusive los 3 modos auto, mediante el dial trasero.

(3) El Dial de Modo, naturalmente en **STILL** (Foto).

(4) El Modo de Accionamiento, normalmente en **S** (una foto), pero también pueden utilizarse las demás alternativas.

(5) La Apertura del Diafragma en **A** (auto), permite modificar todo el rango (de auto a manual), mediante el dial delantero (Velocidad/Apertura/Composición).

(6) El Modo de Enfoque en **S** (sencillo). En realidad predominará el menú Ajuste AF/MF / Ajuste AF instantaneo que pondremos en AF-C, ya que teniendo disociado el enfoque, obtendremos la doble propiedad de **S** (enfoque sencillo) y **C** (enfoque continuo). Simplemente con una pulsación queda enfocado y bloqueado para estático, y manteniendo la pulsación enfoca continuamente para personas o objetos en movimiento. Se puede pasar de sencillo a continuo en un instante. Lo pondrremos en **M** (manual) cuando utilizemos un objetivo manual.

DIAL COMPENSACIÓN EXPOSICIÓN	**C** (comando)

El Dial de Compensación en **C** (comando) puede modificarse mediante el dial delantero (Velocidad/Apertura/Composición). En modo totalmente manual no tiene operatividad.

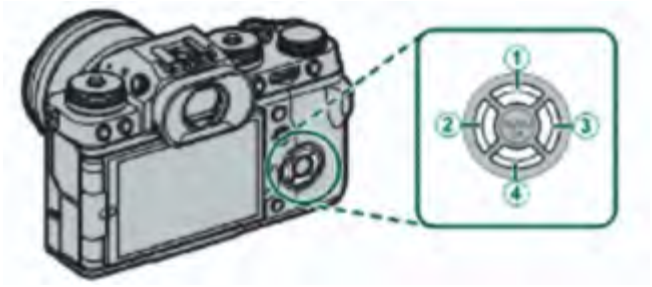

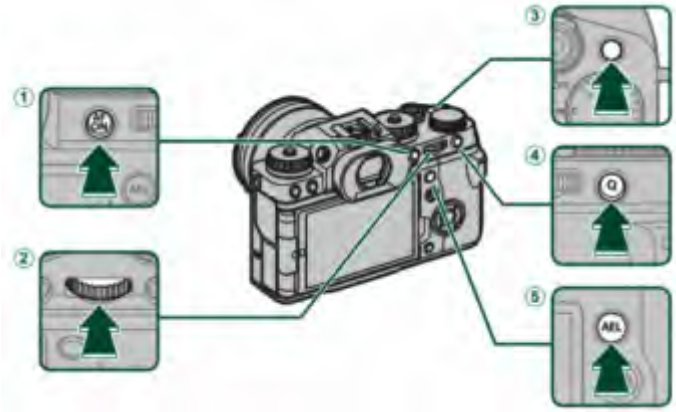

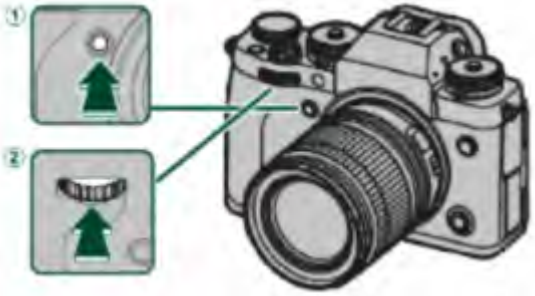

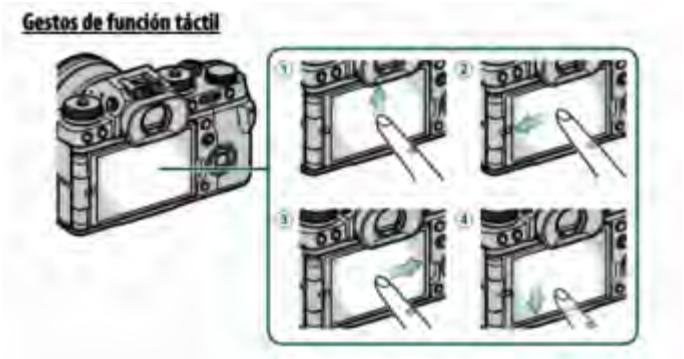

AJUSTES MENÚS (Ajustes Botón Dial / Ajustes FN)

1 FN3 - Arriba	DETECCIÓN FACIAL - Act. / Desac.
2 FN4 - Izquierda	AJUSTES PERSONALES - AF-C
3 FN5 - Derecha	EQUILIBRIO BLANCOS - Ajustes
4 FN6 - Abajo	Est. IBIS - Disparo / Continuo / No

1 AF ON	AUTOENFOQUE (AF-C) (1)
2 DIAL TRASERO	AJUSTE ISO / AUTO1-2-3 (2)
3 FN1	TIPO OBTURADOR - Mec. / Elec.
4 BOTÓN Q	MENÚ DE ACCESO RÁPIDO
5 AEL	MODO AF - Tipo Autoenfoque

(1) La opción Ajuste AF/MF / Ajuste AF instantaneo en AF-C.

(2) Auto 1: ISO 160 - 1600 máx. - Obt. mín. Auto (pred.)
Auto 2: ISO 160 - 3200 max. - Obt. mín. Auto
Auto 3: ISO 160 - 12800 max. - Obt. min. Auto

1 FN2	AJUSTE DEL DISPOSITIVO
2 DIAL DELANTERO	VELOCIDAD / APERTURA / COMP.

1 T-FN1 - ARRIBA	DESACTIVADO
2 T-FN2 - ZQUIERDA	DESACTIVADO
3 T-FN3 - DERECHA	DESACTIVADO
4 T-FN4 - ABAJO	DESACTIVADO

1	**PROVIA - STANDARD**	**C1**
2	TAMAÑO IMAGEN	**3:2 16:9 1:1 ...**
3	RANGO DINÁMICO	**100**
4	SIMULACIÓN PELÍCULA	**PROVIA STD**
5	REDUC. RUIDO ISO ALTO	**-1**
6	TONO ALTAS LUCES	**-1**
7	TONO SOMBRAS	**+1**
8	COLOR	**0**
9	NITIDEZ	**+1**
10	EFECTO GRANULADO	**0**
11	AUTODISPARADOR	**NO**
12	AJUS. FUNCIÓN FLASH	**NO**

1	**VELVIA - VIVEZA**	**C2**
2	TAMAÑO IMAGEN	**3:2 16:9 1:1 ...**
3	RANGO DINÁMICO	**100**
4	SIMULACIÓN PELÍCULA	**VELVIA**
5	REDUC. RUIDO ISO ALTO	**-1**
6	TONO ALTAS LUCES	**-1**
7	TONO SOMBRAS	**+2**
8	COLOR	**+2**
9	NITIDEZ	**+2**
10	EFECTO GRANULADO	**0**
11	AUTODISPARADOR	**NO**
12	AJUS. FUNCIÓN FLASH	**NO**

1	**ASTIA BAJO - SUAVE**	**C3**
2	TAMAÑO IMAGEN	**3:2 16:9 1:1 ...**
3	RANGO DINÁMICO	**100**
4	SIMULACIÓN PELÍCULA	**ASTIA B**
5	REDUC. RUIDO ISO ALTO	**-1**
6	TONO ALTAS LUCES	**0**
7	TONO SOMBRAS	**+1**
8	COLOR	**0**
9	NITIDEZ	**+2**
10	EFECTO GRANULADO	**0**
11	AUTODISPARADOR	**NO**
12	AJUS. FUNCIÓN FLASH	**NO**

1	**CL CHROME - TRANQUILO**	**C4**
2	TAMAÑO IMAGEN	**3:2 16:9 1.1 ...**
3	RANGO DINÁMICO	**100**
4	SIMULACIÓN PELÍCULA	**CL. CHROME**
5	REDUC. RUIDO ISO ALTO	**0**
6	TONO ALTAS LUCES	**-1**
7	TONO SOMBRAS	**+2**
8	COLOR	**-1**
9	NITIDEZ	**+1**
10	EFECTO GRANULADO	**0**
11	AUTODISPARADOR	**NO**
12	AJUS. FUNCIÓN FLASH	**NO**

1	**ETERNA B B - TIPO CINE**	**C5**
2	TAMAÑO IMAGEN	**3:2 16:9 1:1 ...**
3	RANGO DINÁMICO	**100**
4	SIMULACIÓN PELÍCULA	**ETERNA B B**
5	REDUC. RUIDO ISO ALTO	**-1**
6	TONO ALTAS LUCES	**0**
7	TONO SOMBRAS	**+1**
8	COLOR	**0**
9	NITIDEZ	**+2**
10	EFECTO GRANULADO	**0**
11	AUTODISPARADOR	**NO**
12	AJUS. FUNCIÓN FLASH	**NO**

1	**PRO NEG HI - RETRATO**	**C6**
2	TAMAÑO IMAGEN	**3:2 16:9 1:1 ...**
3	RANGO DINÁMICO	**100**
4	SIMULACIÓN PELÍCULA	**PRO NEG H**
5	REDUC. RUIDO ISO ALTO	**-2**
6	TONO ALTAS LUCES	**-1**
7	TONO SOMBRAS	**+1**
8	COLOR	**-2**
9	NITIDEZ	**+1**
10	EFECTO GRANULADO	**DÉBIL PEQU.**
11	AUTODISPARADOR	**NO**
12	AJUS. FUNCIÓN FLASH	**NO**

1	**ACROSS - B/N NÍTIDO**	**C7**
2	TAMAÑO IMAGEN	**3:2 16:9 1:1 ...**
3	RANGO DINÁMICO	**100**
4	SIMULACIÓN PELÍCULA	**ACROSS**
5	REDUC. RUIDO ISO ALTO	**-1**
6	TONO ALTAS LUCES	**-1**
7	TONO SOMBRAS	**+2**
8	COLOR	**0**
9	NITIDEZ	**+1**
10	EFECTO GRANULADO	**0**
11	AUTODISPARADOR	**NO**
12	AJUS. FUNCIÓN FLASH	**NO**